組立構造図

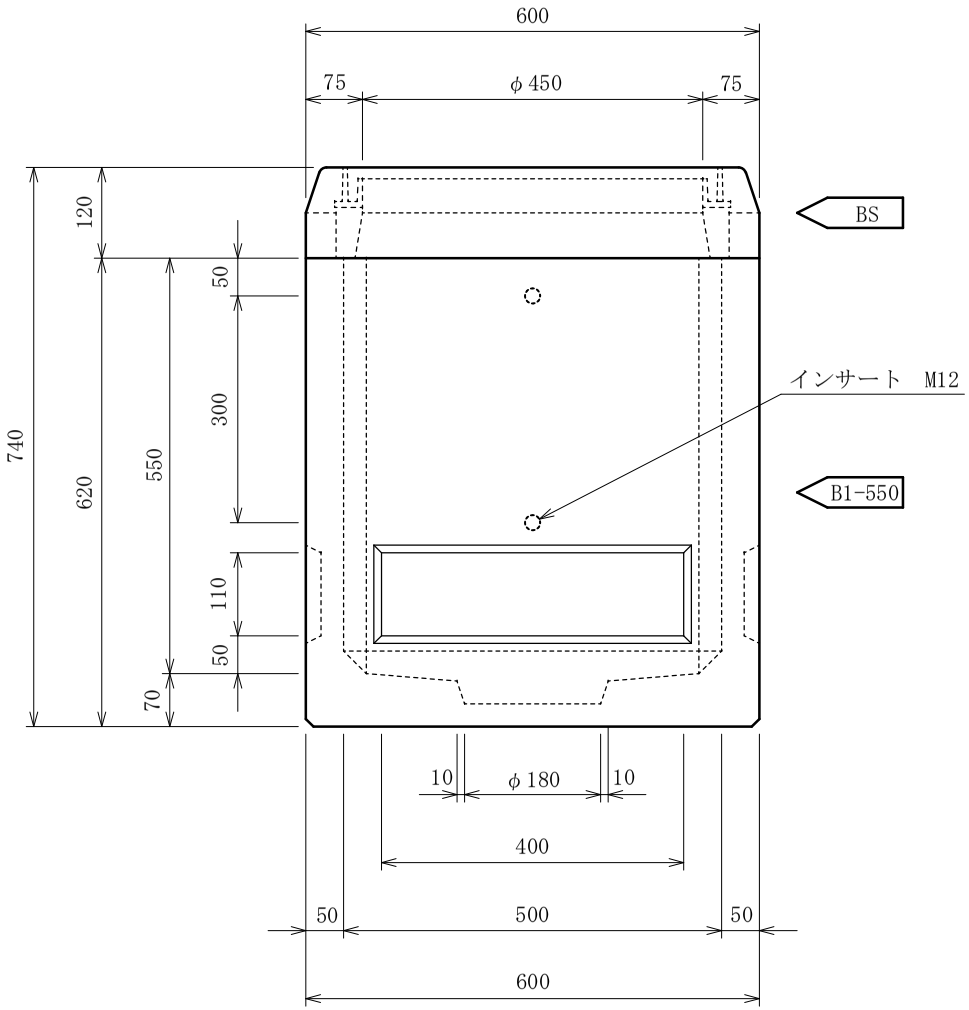

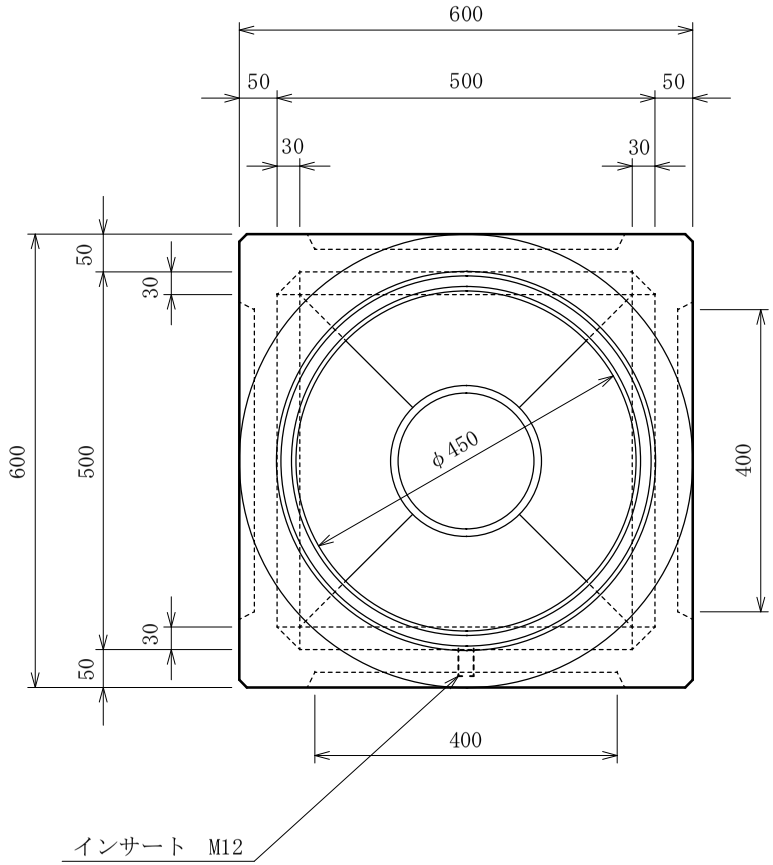

製品名	ＦＫ式ハンドホール			縮　尺	1/10
型　式	500型			参考重量	270kg
呼び名	H-05055(BS)			設計Ｎｏ	
寸　法	500×500×550			図面Ｎｏ	FKHH-05055-BS
特記事項				製図日	平成　年　月　日
検　図		製　図	H.0	株式会社　丸治コンクリート工業所	