組立構造図

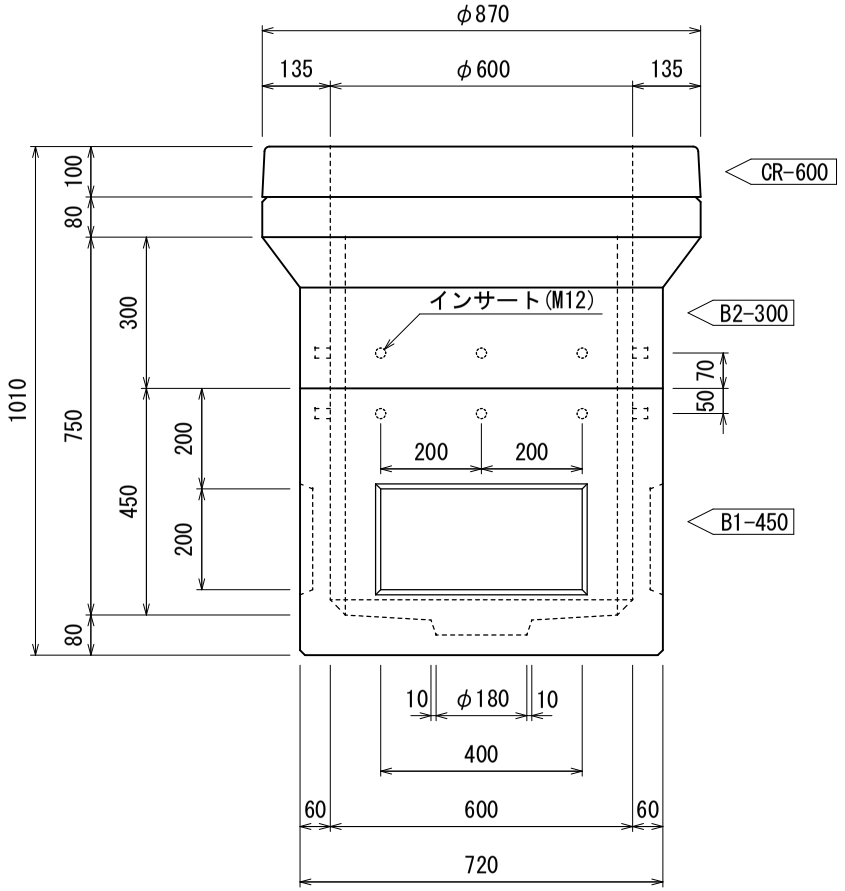

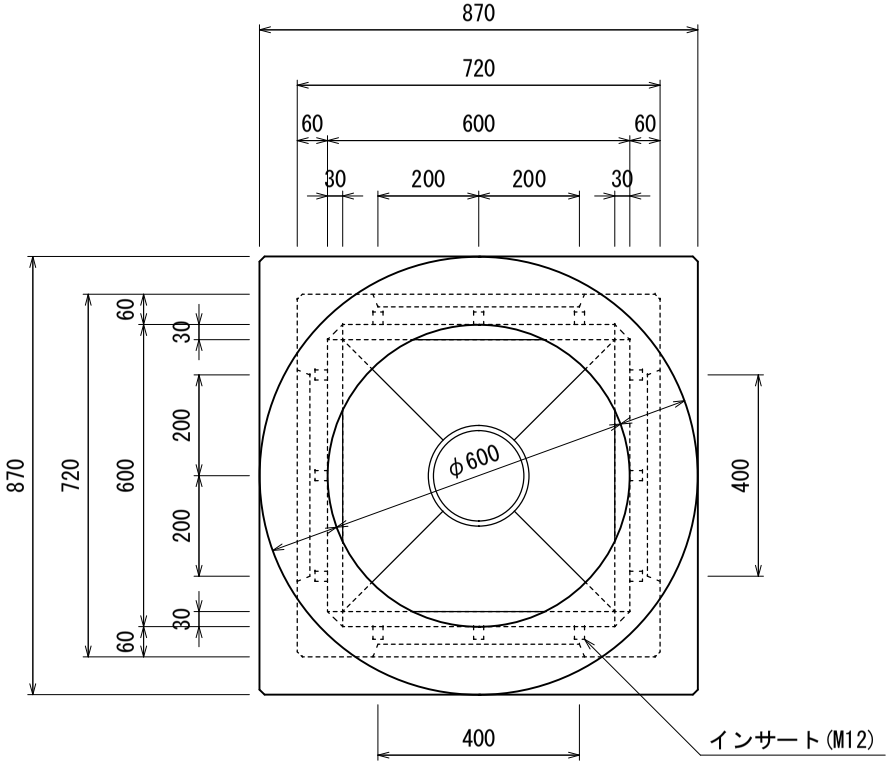

製品名	ＦＫ式ハンドホール			縮　尺	1/15
型　式	600型			参考重量	670kg
呼び名	H-06075(CR-600)			図面番号	FKHH-H06075-CR600
寸　法	600×600×750			製図日	平成22年10月　日
特記事項				履　歴	
検　図		製　図	H.0	株式会社　丸治コンクリート工業所	