# 組立構造図

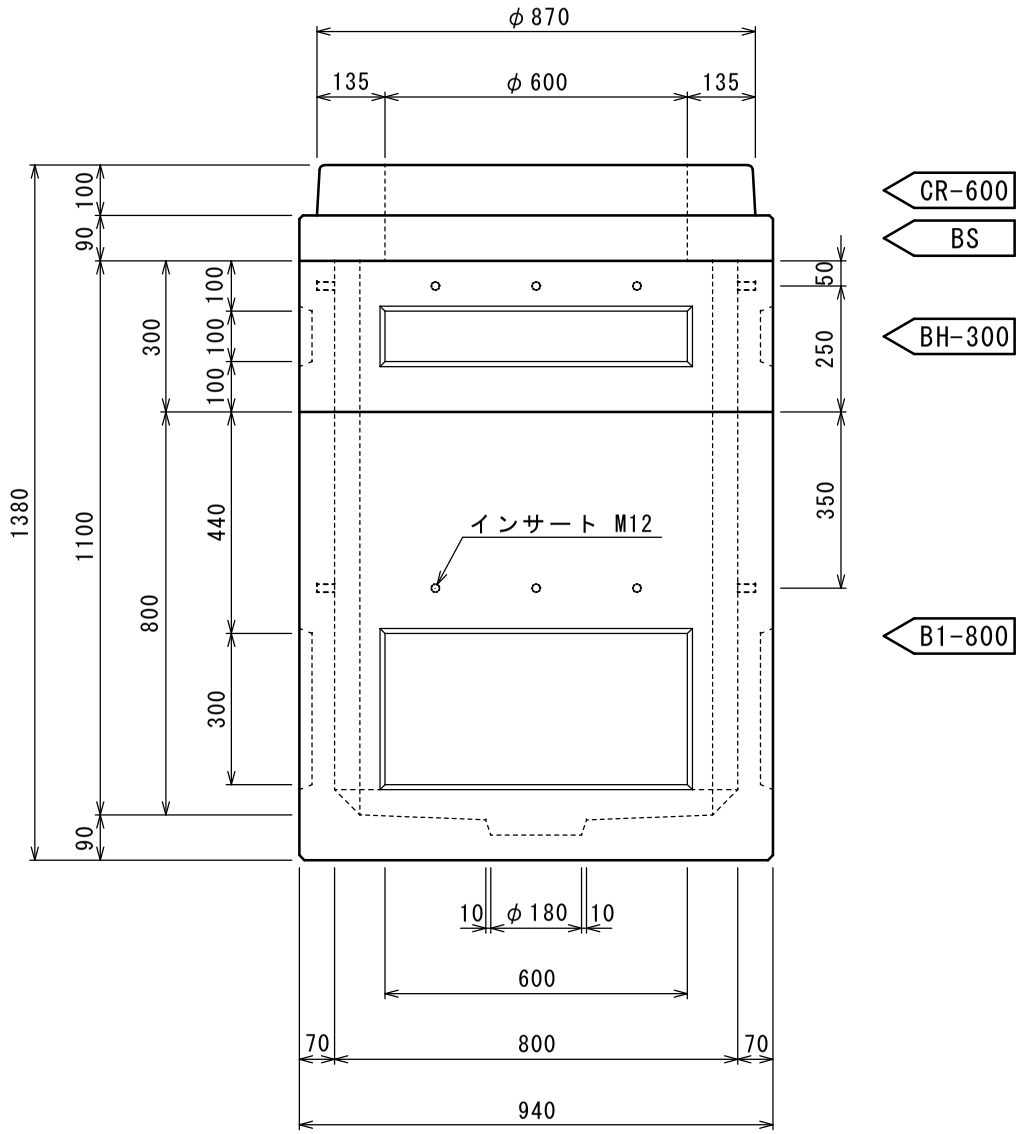


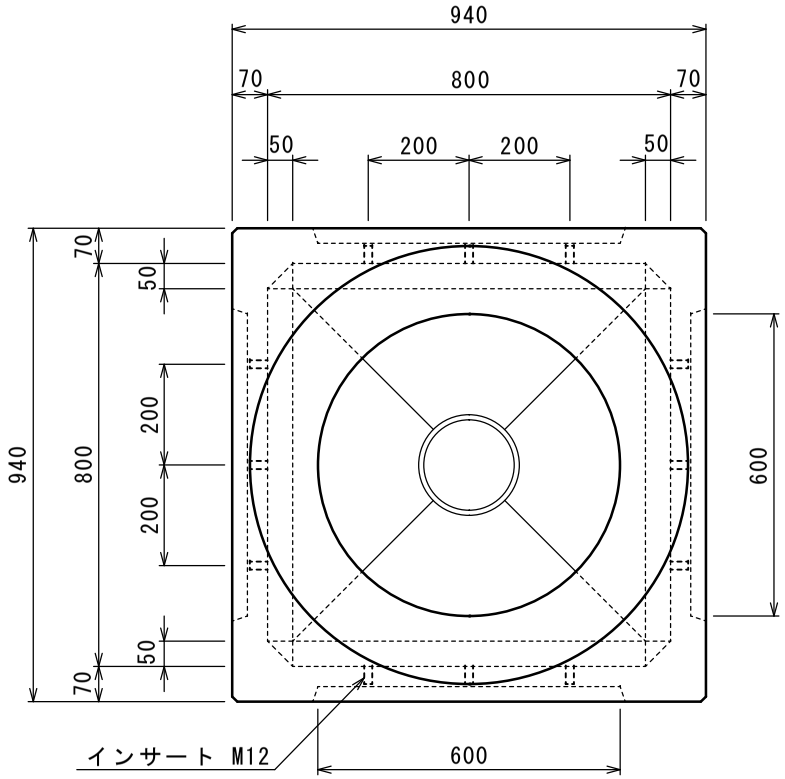


| | | | | | |
|---|---|---|---|---|---|
| 製品名 | ＦＫ式ハンドホール | | | 縮尺 | 1/15 |
| 型式 | 800型 | | | 参考重量 | 1090kg |
| 呼び名 | H-0811(CR-600) | | | 設計No | |
| 寸法 | 800×800×1100 | | | 図面No | FKHH-H0811-CR600 |
| 特記事項 | | | | 製図日 | 平成　年　月　日 |
| 検図 | | 製図 | | 株式会社 | 丸治コンクリート工業所 |