組立構造図

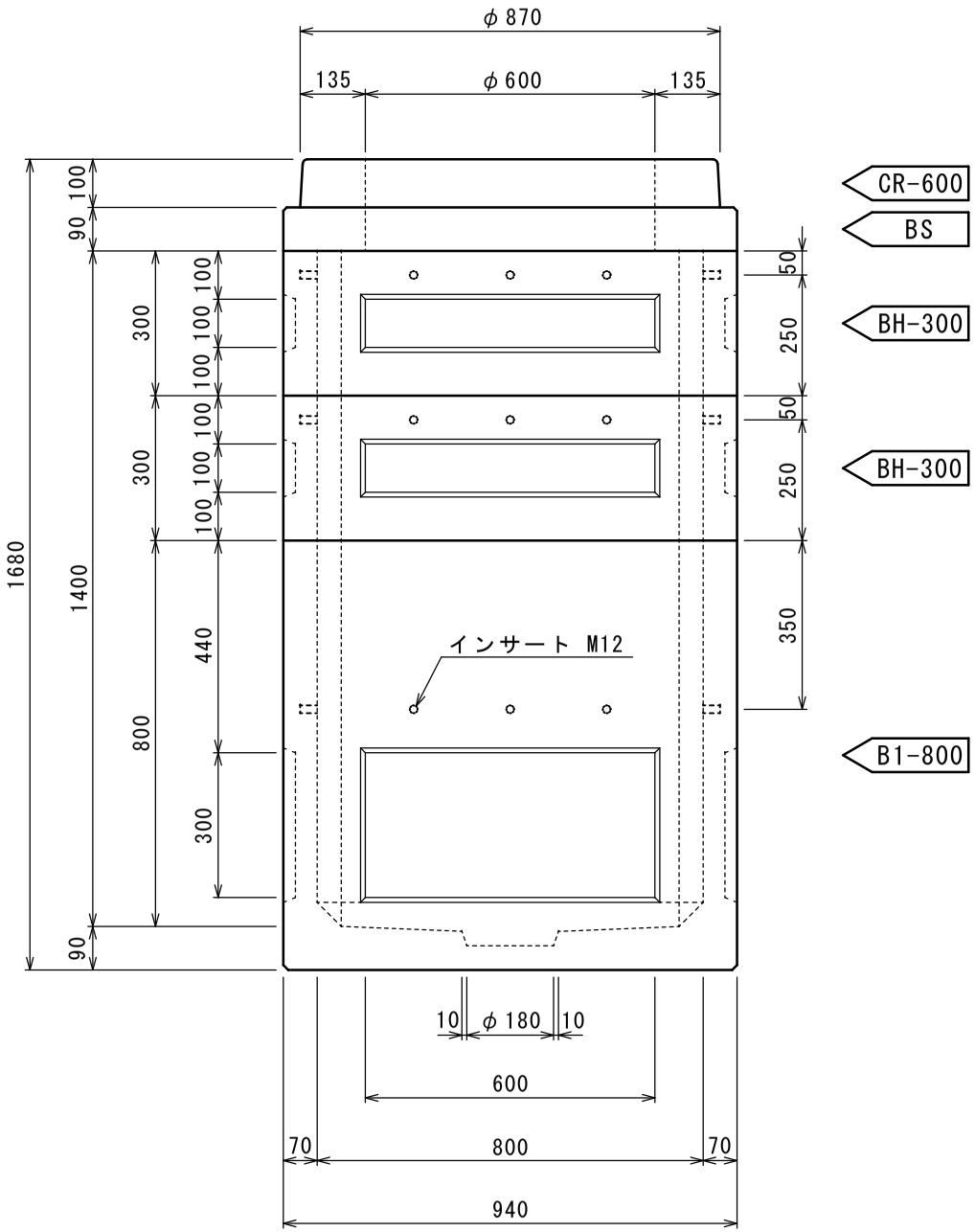

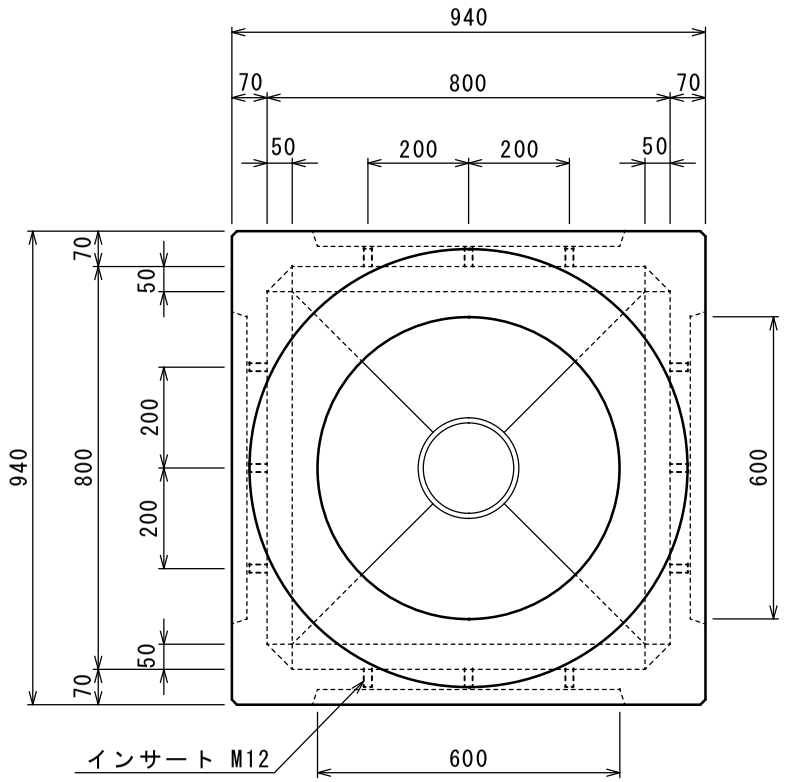

製品名	ＦＫ式ハンドホール			縮尺	1/15
型式	800型			参考重量	1260kg
呼び名	H-0814(CR-600)			設計No	
寸法	800×800×1400			図面No	FKHH-H0814-CR600
特記事項				製図日	平成　年　月　日
検図		製図		株式会社	丸治コンクリート工業所