組立構造図

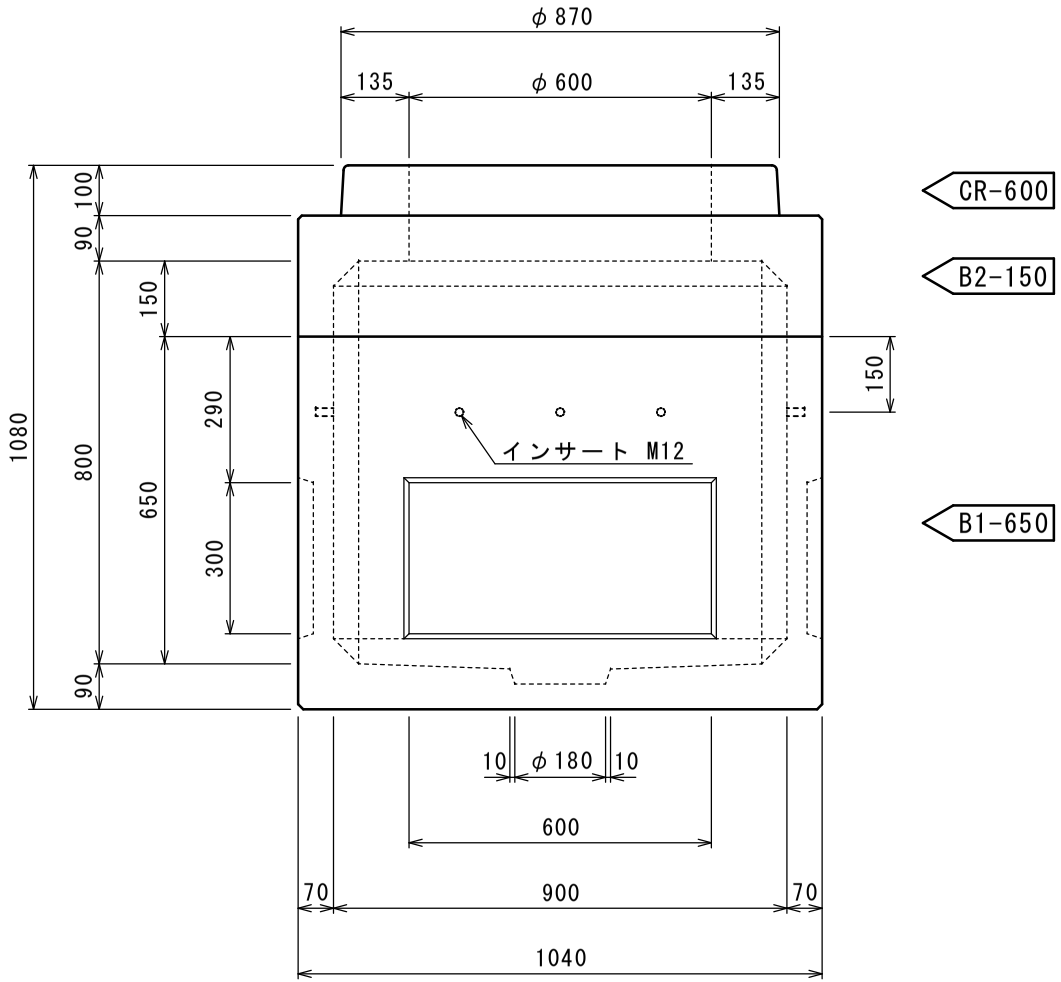

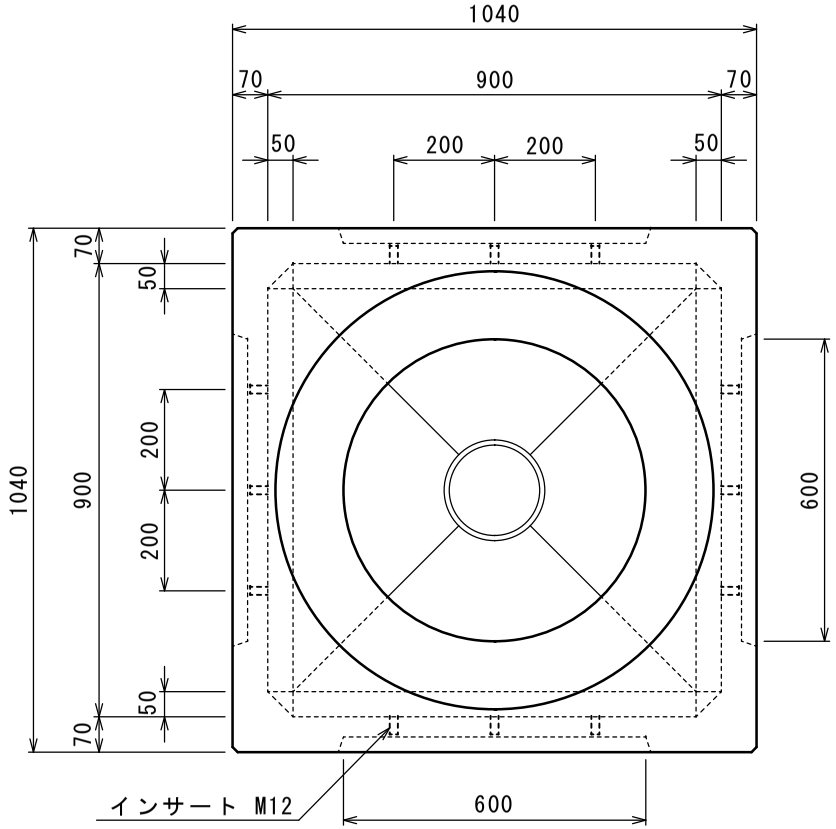

製品名	ＦＫ式ハンドホール			縮尺	1/15
型式	900型			参考重量	1115kg
呼び名	H-0908(CR-600)			設計No	
寸法	900×900×800			図面No	FKHH-H0908-CR600
特記事項				製図日	平成　年　月　日
検図		製図		株式会社	丸治コンクリート工業所