組立構造図

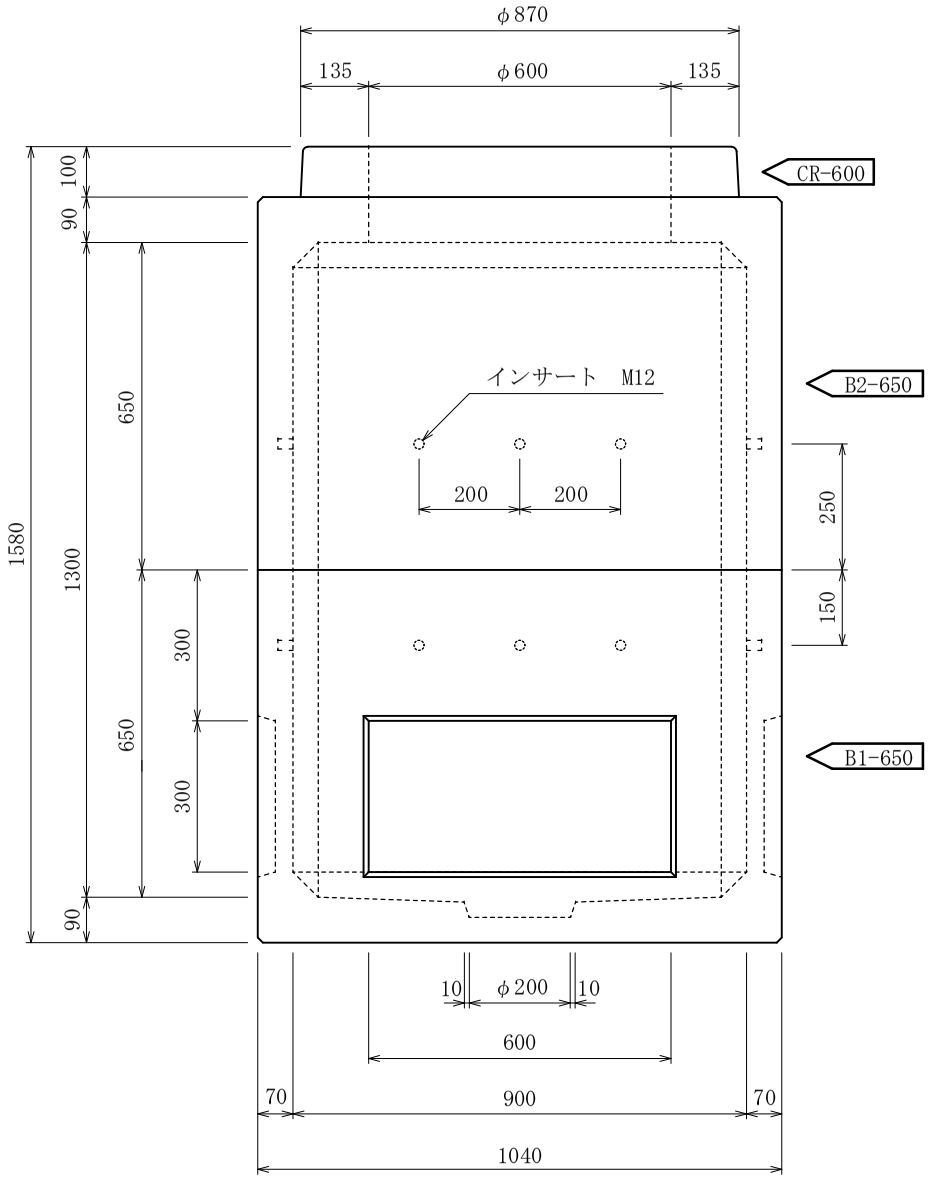

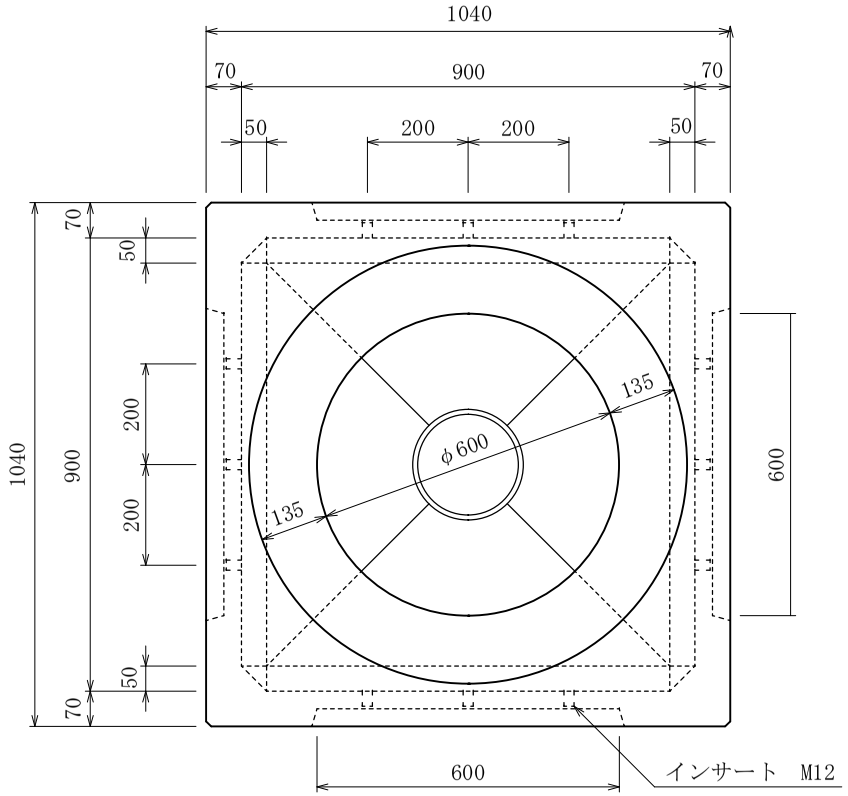

製品名	ＦＫ式ハンドホール			縮　尺	1/15
型　式	900型			参考重量	1445kg
呼び名	H-0913(CR-600)			設計Ｎｏ	
寸　法	900×900×1300			図面Ｎｏ	FKHH-H0913-CR600
摘　要				製図日	平成　年　月　日
検　図		製　図	H.0	株式会社　丸治コンクリート工業所	