組立構造図

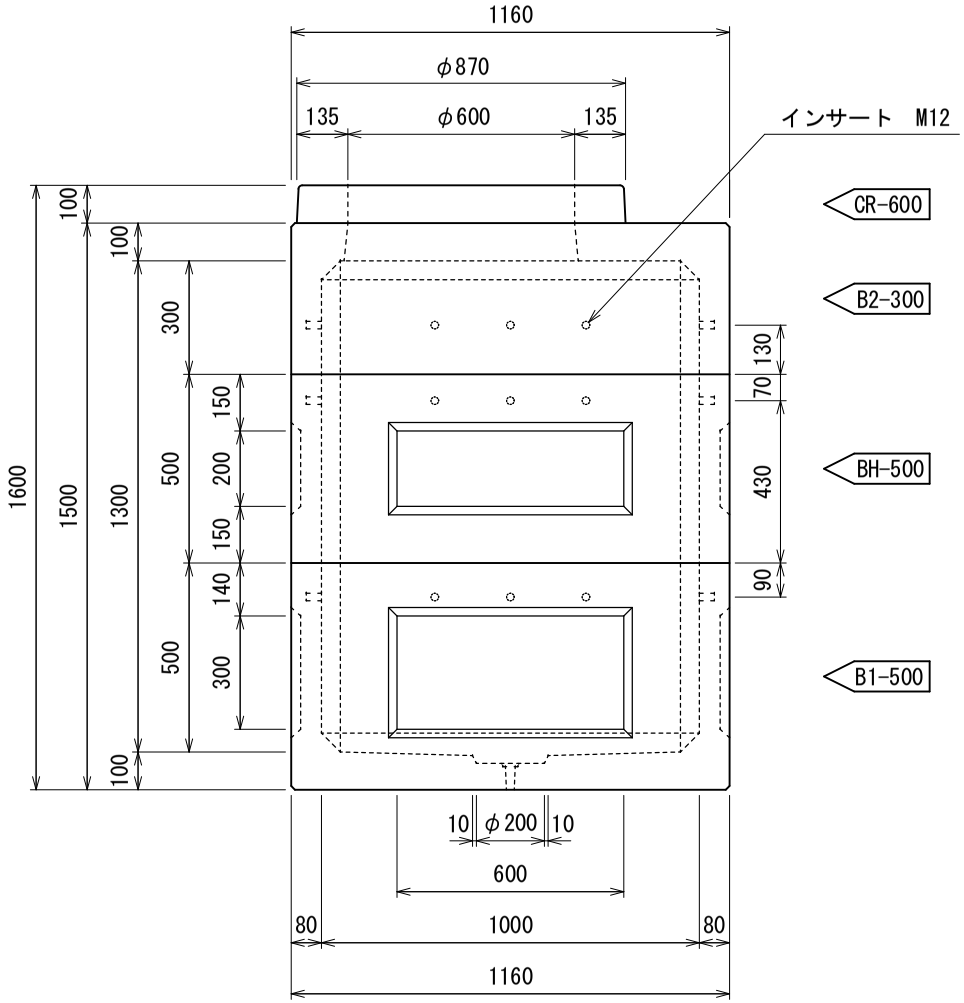

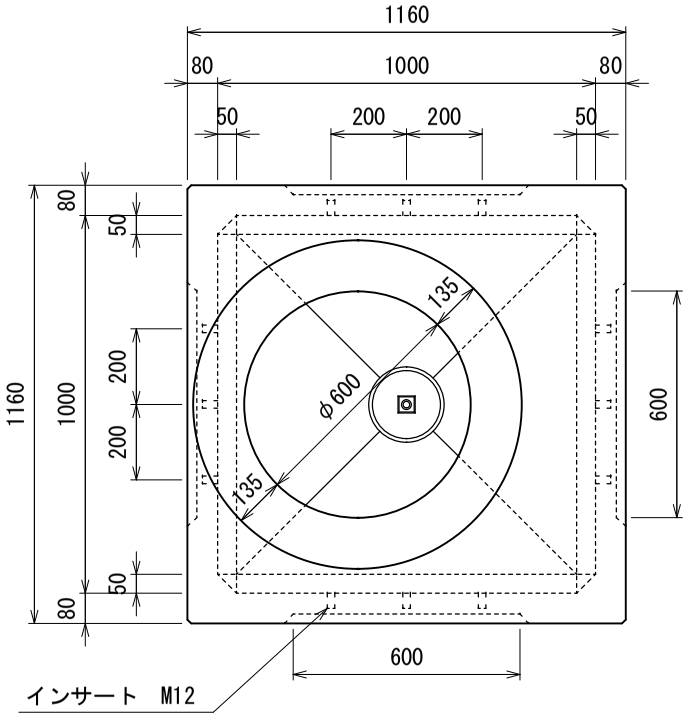

製品名	ＦＫ式ハンドホール			縮　尺	1/20
型　式	1000型			参考重量	1820kg
呼び名	H-1013(CR-600)			図面番号	FKHH-H1013-CR600
寸　法	1000×1000×1300			製図日	平成　年　月　日
特記事項				製図日	
検　図		製　図	H.0	株式会社　丸治コンクリート工業所	