組立構造図

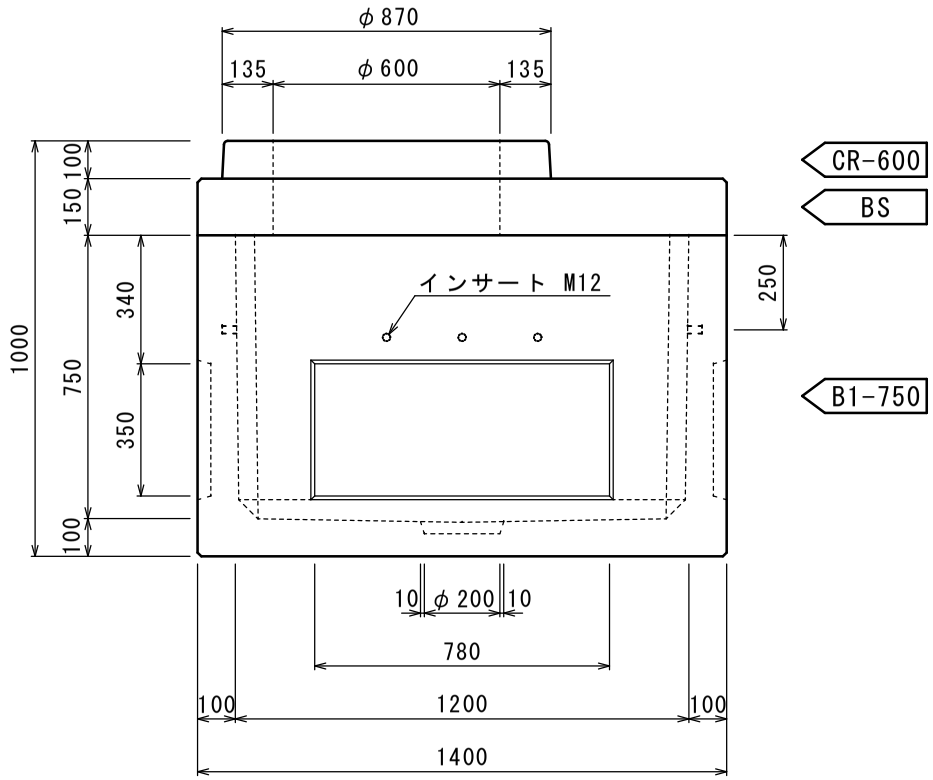

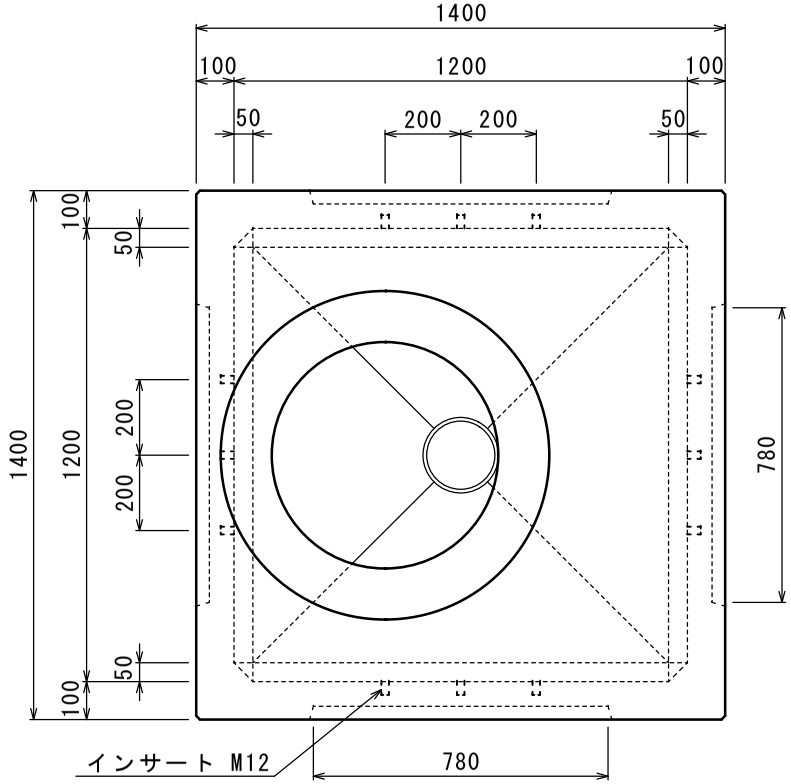

製品名	ＦＫ式ハンドホール			縮尺	1/20
型式	1200型			参考重量	2135kg
呼び名	H-12075(CR-600)			設計No	
寸法	1200×1200×750			図面No	FKHH-H12075-CR600
特記事項				製図	平成　年　月　日
検図		製図		株式会社	丸治コンクリート工業所