組立構造図

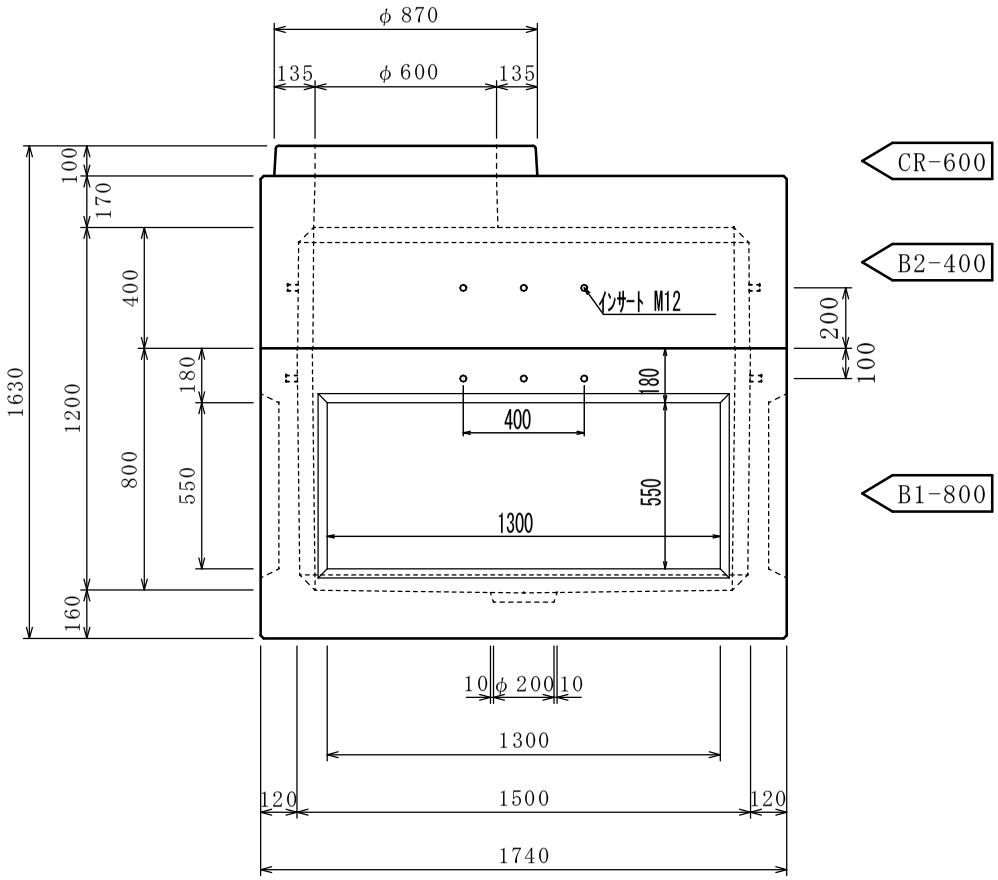

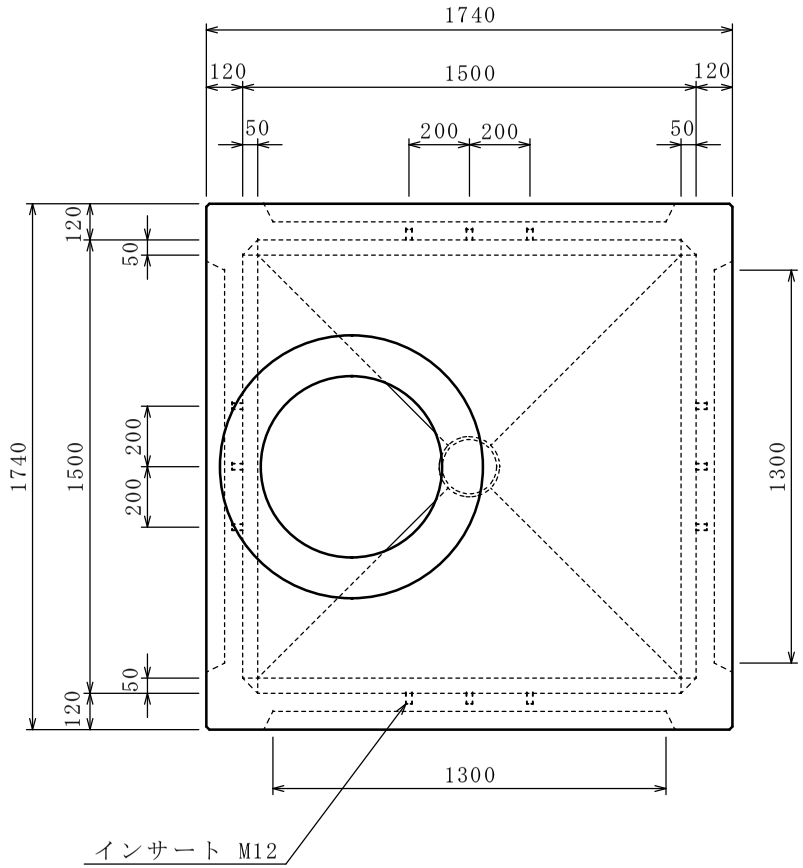

製品名	ＦＫ式ハンドホール	縮尺	1/25
型式	1500型	参考重量	
呼び名	H-1512(CR-600)	設計Ｎｏ	
寸法	1500×1500×1200	図面Ｎｏ	FKHH-H1512-CR600
特記事項		製図日	平成　年　月　日
検図	製図	株式会社　丸治コンクリート工業所	