組立構造図

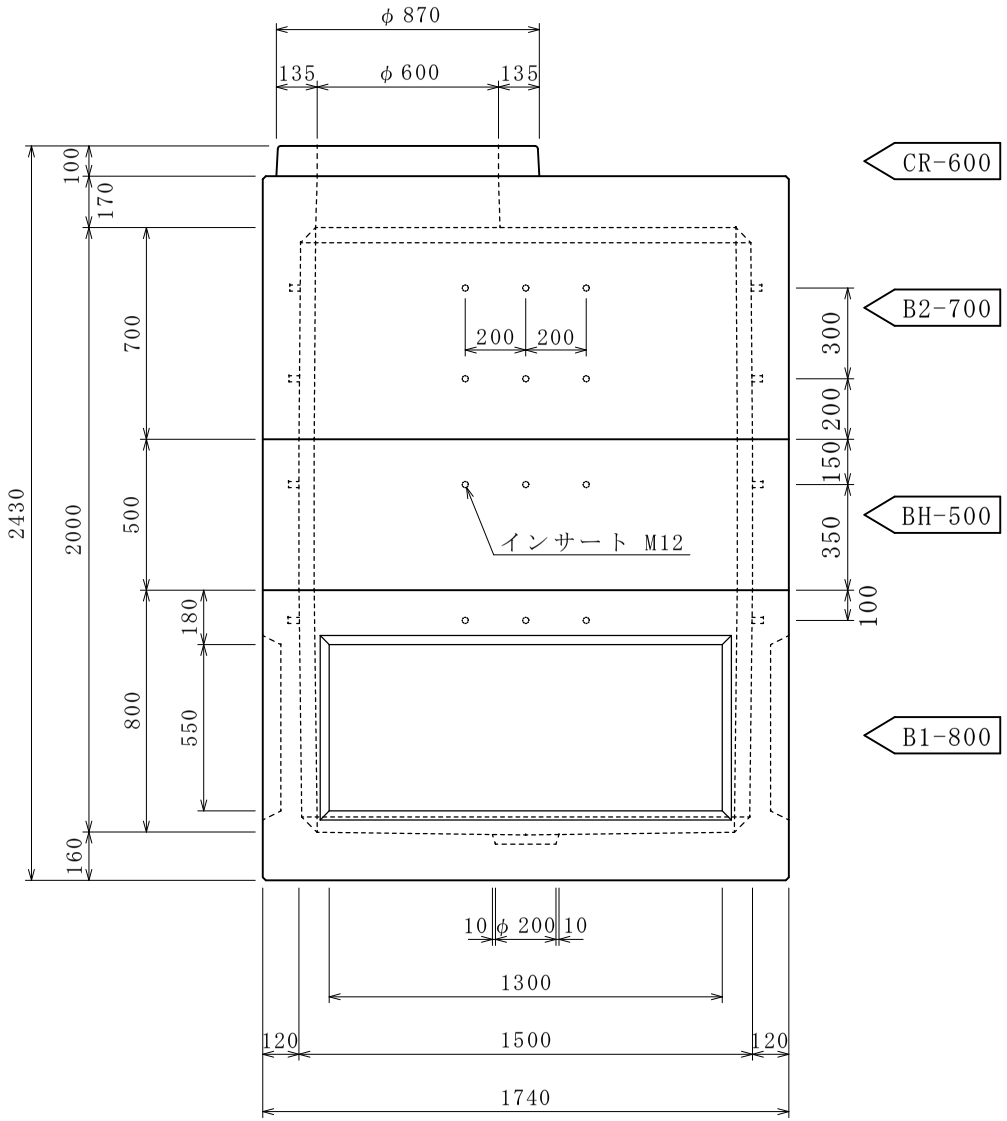

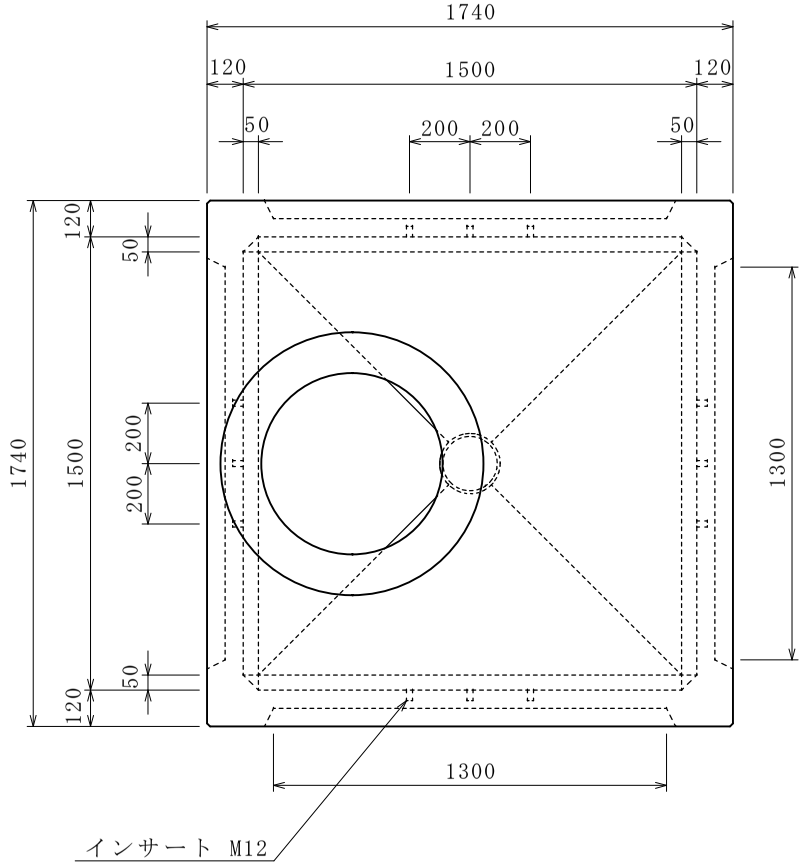

製品名	ＦＫ式ハンドホール			縮尺	1/25
型式	1500型			参考重量	6160kg
呼び名	H-1520(CR-600)			設計Ｎｏ	
寸法	1500×1500×2000			図面Ｎｏ	FKHH-H1520-CR600
特記事項				製図日	平成　年　月　日
検図		製図		株式会社	丸治コンクリート工業所